Reine Luft

R+B FILTER

Mehrzellen-Filterpatronen für die Entstaubung

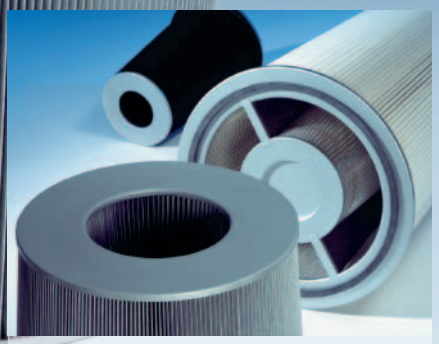

Patronengruppe von oben und unten

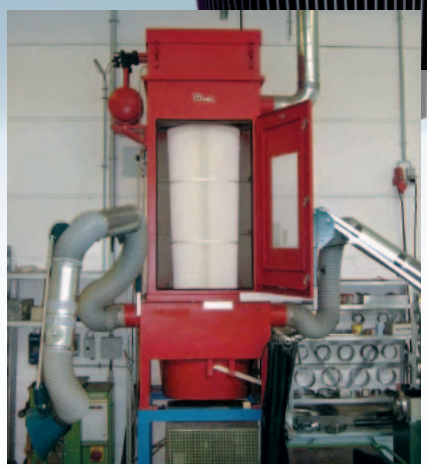

Einsatzgebiete

- Strahlanlagen
- Abscheidung von Schweißrauch
- Pharmaindustrie
- Abscheidung von Holzstaub
- Pneumatische Förderung
- Papierherstellung
- Industrielle Entstaubungsanlagen

Produktvorteile

- **Mehr Filterfläche auf gleichem Raum**
- **Rohgasanströmung von innen und außen**
- **Wechselseitige Jet-Abreinigung während des Betriebs**
- **Konische Form**

Mehrzellen-Filterpatronen für die Entstaubung

Eigenschaften

Die Mehrzellen-Filterpatrone ist für kompakte Entstaubungsanlagen konzipiert. Pro Anlage genügt eine Filterpatrone bei einem Volumenstrom von bis zu 2500 m³/h. Je nach Bedarf können beliebig viele Mehrzellenpatronen eingesetzt werden.

Sie besteht aus zwei konischen Filterpatronen, die auch den freien Innenraum als Filterfläche nutzen. Das Rohgas strömt gleichzeitig von innen und außen durch die Filterpatrone. Die gereinigte Luft entweicht nach oben.

Die Mehrzellen-Filterpatrone ist in zwei Kammern geteilt. Beide Patronenhälften werden abwechselnd mit Druckluft gereinigt, ohne dabei den Filtrationsprozess zu unterbrechen. Die konische Form unterstützt die Abreinigung. Die Zufuhr der Druckluft erfolgt über eine Ringdüse.

Die Filterpatrone ist temperaturbeständig bis 80 °C. Patronen für höhere Temperaturen, Ausführungen mit Metallteilen aus Edelstahl oder für Lebensmittel geeigneten Komponenten erhalten Sie auf Anfrage.

Der Einbau ist roh- oder reingasseitig möglich.

Filtermedien

Die plissierten Filtermedien bestehen aus Polyester- bzw. Polypropylenvlies oder Nadelfilzen. Sie können antistatisch, öl- und wasserabweisend, mit speziellen Beschichtungen oder Membran ausgerüstet sein. Sie sind nach DIN EN 60335-2-69 geprüft und zur Abscheidung gesundheitsgefährdender Stäube geeignet.

Das Filtermaterial wird optimal auf den jeweiligen Anwendungsfall abgestimmt.

Service

Wir beraten Sie gerne bei der Auswahl der Filtermedien sowie bei der Auslegung Ihrer Entstaubungsanlagen.

Zubehör

Ringdüse 310-003-000002,
Magnetventile 310-010-000002,
Ventilsteuerungen.

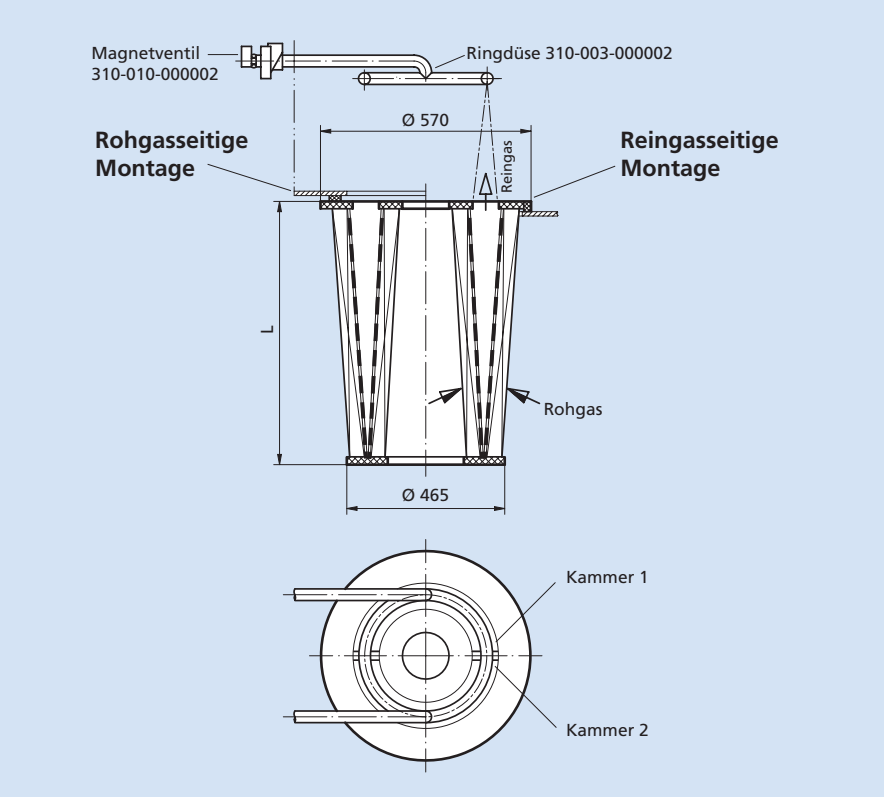

Kennlinien Filterwiderstand

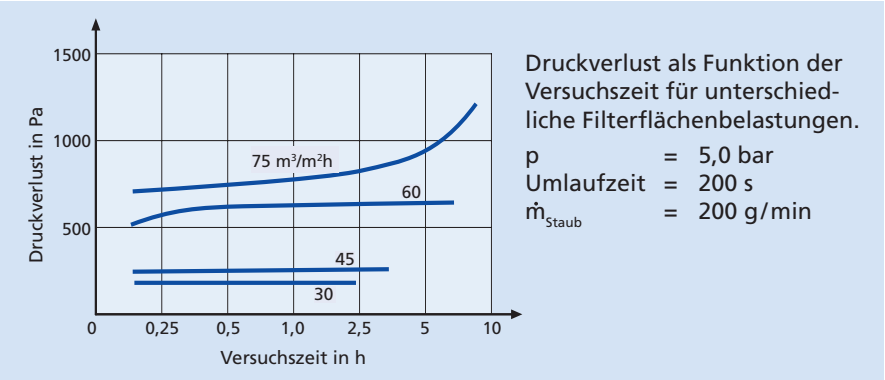

Druckverlust als Funktion der Versuchszeit für unterschiedliche Filterflächenbelastungen.

p = 5,0 bar
Umlaufzeit = 200 s
$\dot{m}_{Staub}$ = 200 g/min

Maße

Rohgasseitige Montage		Reingasseitige Montage	
Länge L [mm]	Filterfläche [m²]	Länge L [mm]	Filterfläche [m²]
605	17	605	17
985	20	985	20
985	28	985	28
1205	34	1205	34

R+B Filter GmbH
Bössingerstraße 34 · 74243 Langenbrettach-Langenbeutingen · Deutschland
Telefon: +49 (0) 7946 9127-0 · Telefax: +49 (0) 7946 9127-39
E-Mail: info@rb-filter.de · www.rb-filter.de

Technische Änderungen vorbehalten · 11/10